BRUGSANVISNING

Sådan fungerer lampen
Solcellepanelet omdanner sollys til elektricitet og oplader batteriet i dagtimerne. Den lagrede energi bruges til at drive lampen om natten. Lampen tænder automatisk ved mørke og slukker igen ved dagslys. Driftstiden afhænger af mængden af sollys, vejrforhold og årstid.

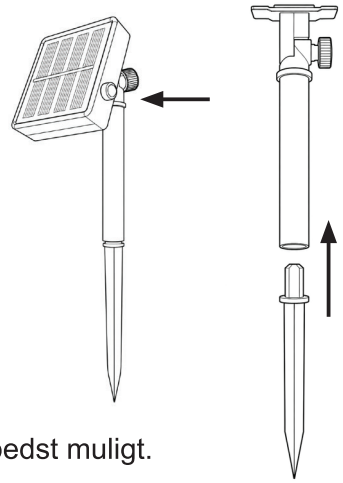

Placering og opladning
1) Sæt spydet i røret som vist på tegningen.
2) Fastgør det samlede spyd til den firkantede holder på bagsiden af solcellepanelet.
3) Sæt kontakten på ON.
4) Stik spydet i jorden på det ønskede sted.
5) Placér solcellepanelet, så det får direkte sollys og batteriet kan oplades bedst muligt.

Vedligeholdelse
Hold solcellepanelet rent og fri for snavs, støv og sne. Rengør panelet med en blød, fugtig klud efter behov. Ved længere tids opbevaring anbefales det at oplade batteriet mindst én gang om måneden for at bevare batteriets ydeevne.

Sikkerhed
- Produktet er ikke legetøj.
- Hold produktet væk fra åben ild og andre varmekilder.
- Batteriet må kun udskiftes med samme batteritype.
- Sørg for korrekt polaritet.

Genopladeligt batteri inkluderet - 1 stk. pr. lampe
Ni-MH AA 600 mAh 1,2 V
Gem for fremtidig reference

UDSKIFTNING AF BATTERI

1)

Sørg for, at lampen er tør.

Sluk lampen på kontakten på undersiden.

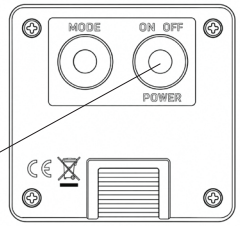

2)

Skru de fire skruer ud.

Løft dækslet af.

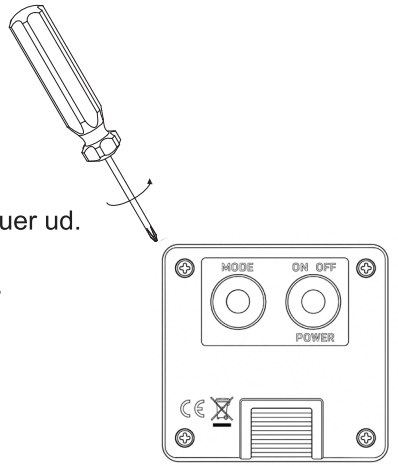

3)

Skub det gamle batteri forsigtigt ud af batteriholderen.
Isæt et nyt genopladeligt batteri af samme type, størrelse og spænding som det originale.

Sørg for, at batteriets plus- og minuspol vender korrekt som angivet i batteriholderen.

Brug ikke et almindeligt ikke-genopladeligt batteri.

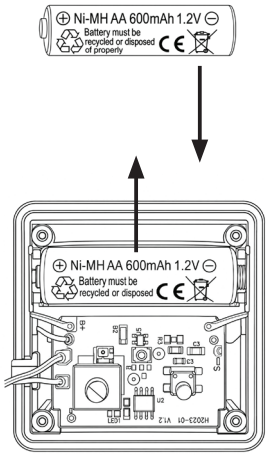

4)

Sæt dækslet på igen i samme position

Skru de fire skruer i.

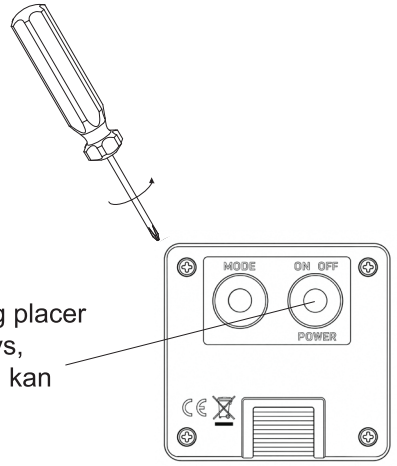

Tænd lampen, og placer den i direkte sollys, så det nye batteri kan oplades.

2 knapper bag på solcellepanelet:
On/Off
"Mode" = 8 forskellige lysfunktioner

Dette produkt må ikke bortskaffes sammen med almindeligt husholdningsaffald. Aflever produktet på en lokal genbrugsstation eller indsamlingsordning for elektrisk og elektronisk udstyr i overensstemmelse med gældende regler.
Aflever det udtjente batteri separat i en beholder til brugte batterier, f.eks. på genbrugsstationen. Smid det ikke i husholdningsaffaldet.

Produceret i Kina for NOR365 ApS, Ribevej 8, DK-8940 Randers SV Danmark, support@nor365.com

IP44

50 klare lyskugler solcelle 1 stk
Varenr. N401716
Typenr. SG05-50LED